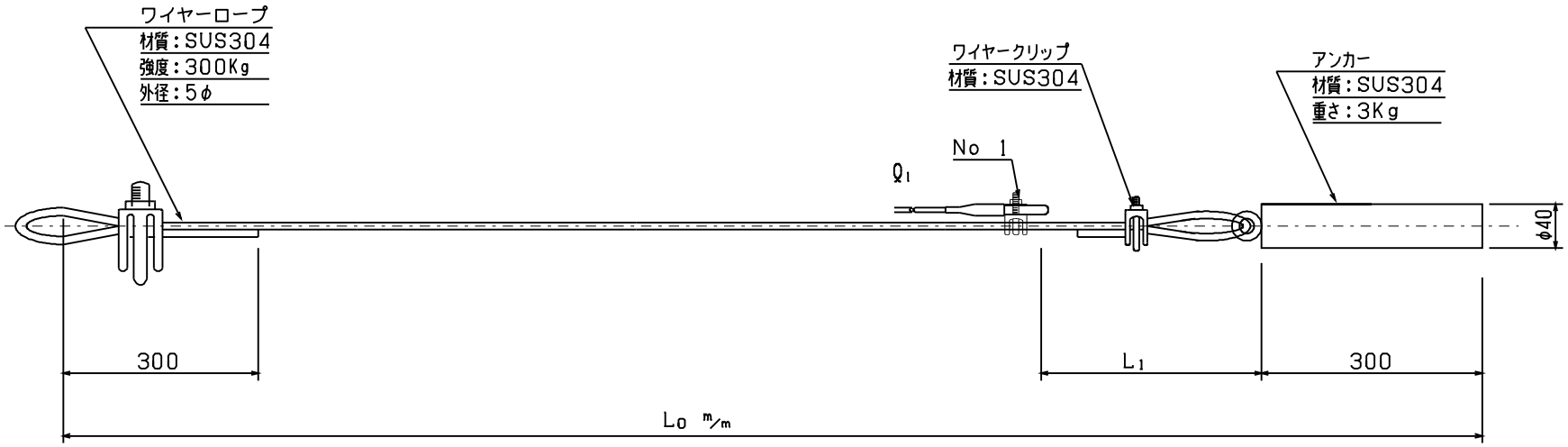

Lo	(m/m)
L1	(m/m)

Q1	(m/m)

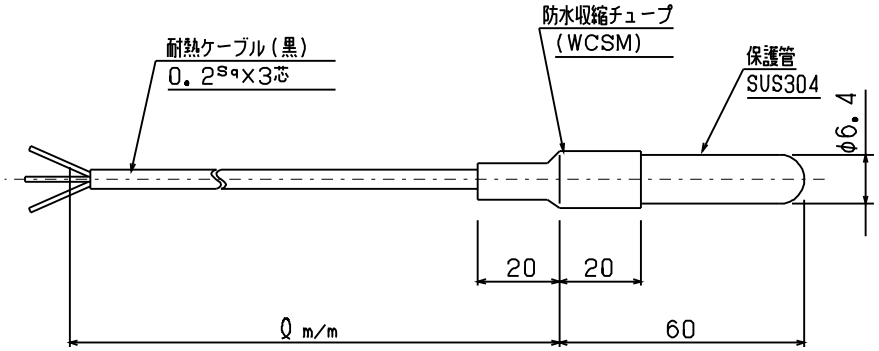

型式：NAWPT100S-UB-1P-□□□□-□□□□-H
ワイヤー長　リード長

PT測温抵抗体
PT100Ωat0℃ 3線式
JIS C1604-1997 A級
シングルエレメント
測定温度範囲：-10~100℃
（常用使用温度：80℃）

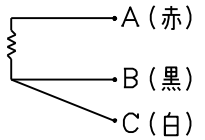

※ケーブルは、インシュロックでまとめる

△				設計 DR	J.Horikawa	尺度 SCALE	No Scale	図面名称 TITLE ワイヤーアンカー型Pt測温抵抗体（高温用　1点測定）
△				検図 CHK		日付 DATE	'18,03,28	
△				ロイヤル機器株式会社 ROYAL KiKi Co.,Ltd.				図面番号 DWG.NO. R-14010
△								